Druckstand

Koffer - Fruchtkaramellen (Digitaldruck)

WICHTIGE INFORMATIONEN

DATENFORMATE	Vorzugsweise Dateien, die mit Adobe Illustrator (CC), Adobe InDesign (CC) oder Adobe Photoshop (CC) erstellt wurden. ***PDF-Dateien bitte als PDF/X-4.***
AUFLÖSUNG/ SCHRIFTEN	**Bilder** sollten eine Auflösung von **mindestens 300 dpi** haben. Strichmotive 1200 dpi. Die besten Ergebnisse werden mit **vektorisierten Daten** erzielt. **Schriften vektorisieren** oder sämtliche verwendeten Schriften mitliefern (für PC).
FARBEN	Als CMYK (4c Euroskala) angeben. ***Kein RGB!***
GESETZLICHE VORGABEN	Die Kennzeichnung von Lebensmitteln ist EU-weit einheitlich durch die Lebensmittel-Informationsverordnung (LMIV) (EU) Nr. 1169/2011 geregelt. Diese beinhaltet das Zutatenverzeichnis, Hervorhebung allergener Zutaten, Bezeichnung des Lebensmittels, Nährwertinformationen, Nettofüllmenge, Mindesthaltbarkeitsdatum sowie **Name und vollständige Anschrift des Inverkehrbringers**.
SCHRIFTGRÖßE	Alle Pflichtangaben müssen deutlich, gut lesbar und mit einer **Mindestschriftgröße von 1,2 mm** bezogen auf die „x-Höhe" erfolgen. Es können grundsätzlich, unter Einhaltung der genannten Vorgaben, eigene Schriftarten verwendet werden.

INVERKEHRBRINGER ANGEGEBEN?
(Hersteller, Händler oder Endkunde möglich)

Bitte unbedingt 3 mm Beschnitt anlegen!

Bodeneinleger

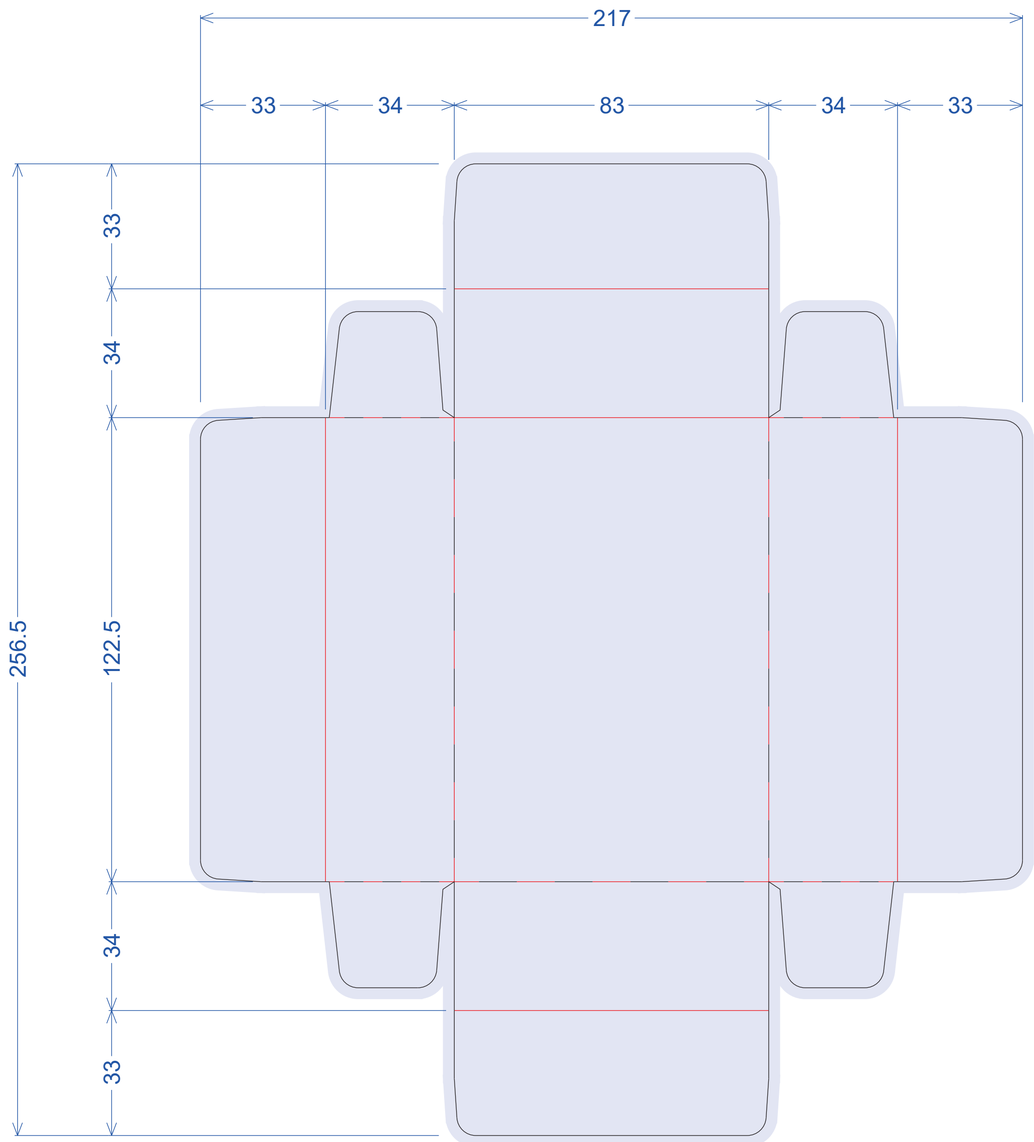
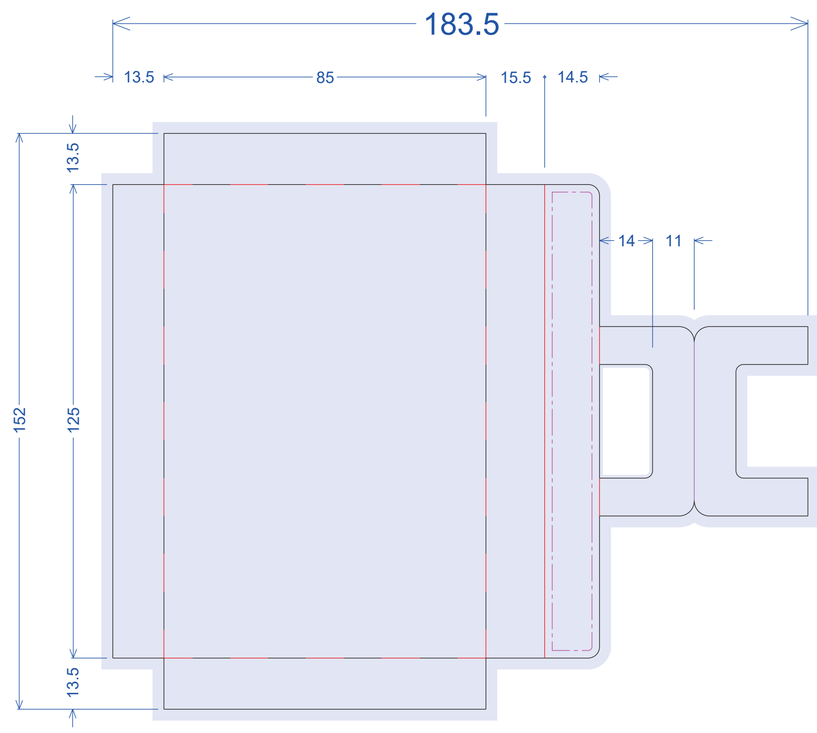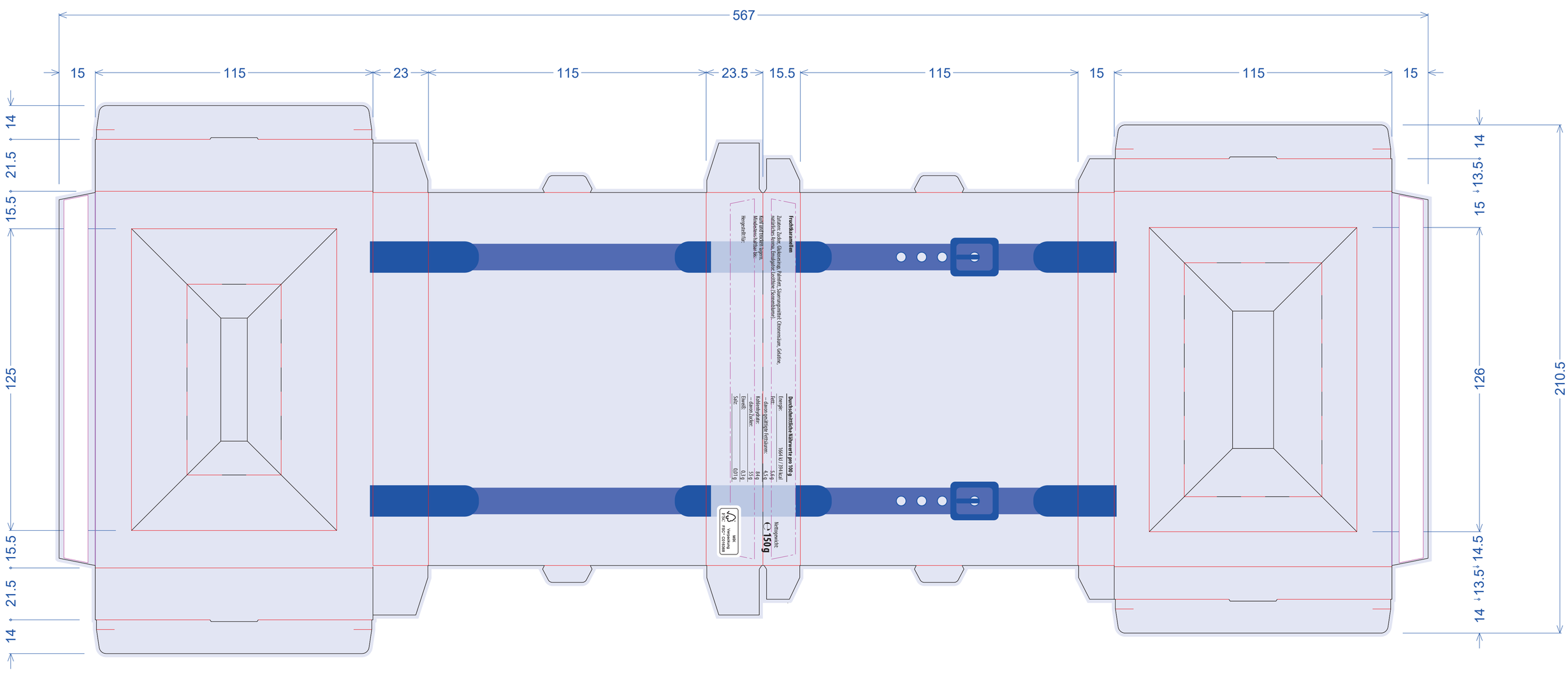
Deckeleinleger